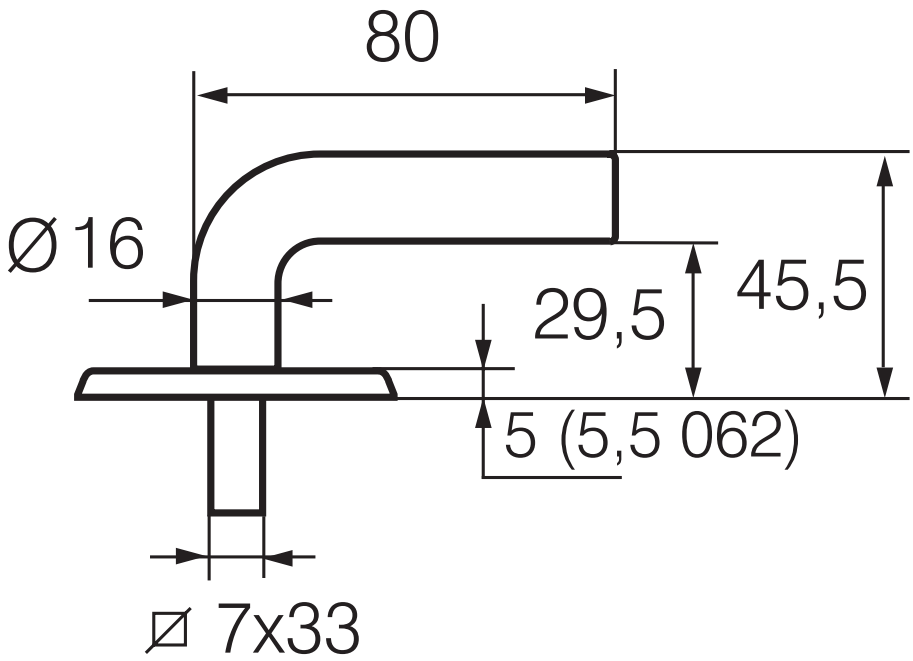
80
Ø16
29,5
45,5
5 (5,5 062)
⊠ 7x33

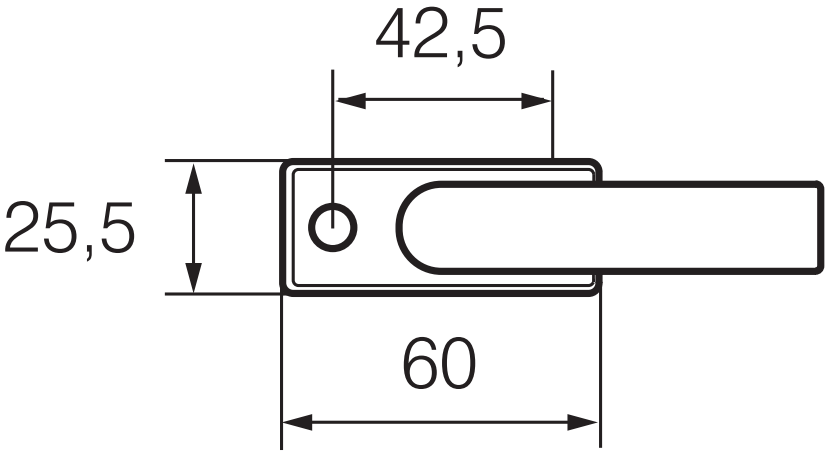
42,5
25,5
60

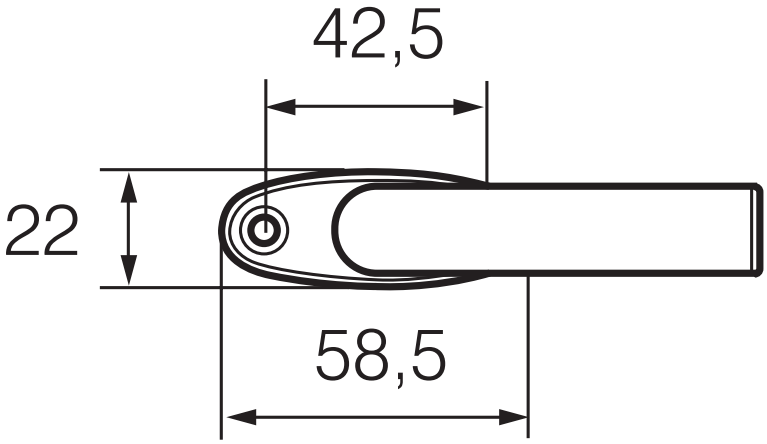
42,5
22
58,5