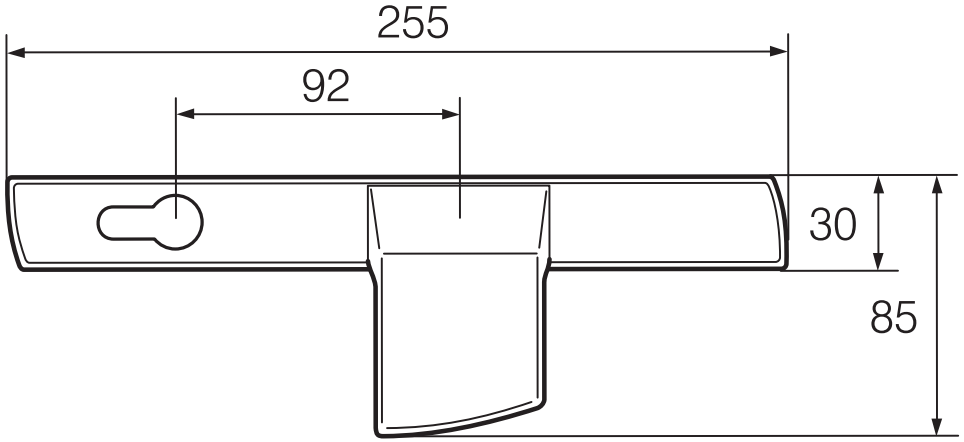
255
92
30
85

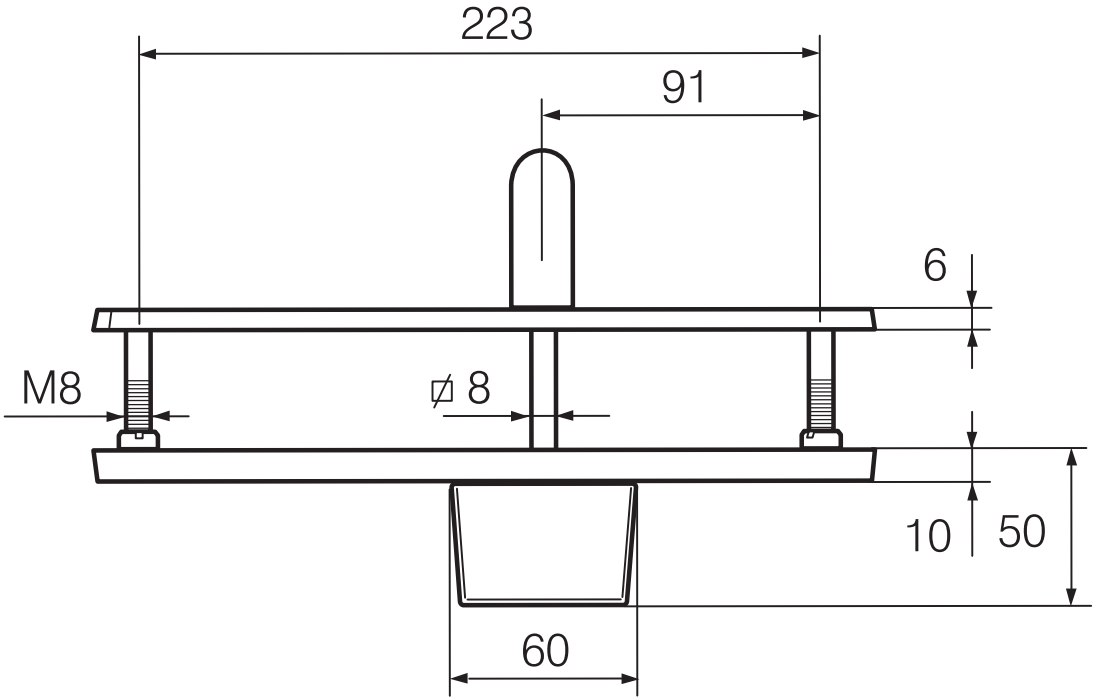
223
91
6
M8
⌀ 8
10
50
60